ГИДРАВЛИЧЕСКИЙ МАСЛЯНЫЙ ПЛАСТИКОВЫЙ БАК - ЗАПЧАСТИ ДЛЯ ГИДРОБОРТОВ ZEPRO

Артикул ZEPRO: **32823TL**
Объем масла 3л., диаметр: Ø 85 мм,
длина: 145 мм, сечение: 170x160 мм.

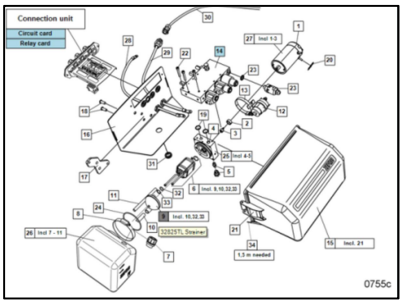

Артикул ZEPRO: **31810TL, 32561TL**
Пробка с воздушным фильтром.
Резьба ½. Подходит для Dhollandia:F017

Артикул ZEPRO**: 32261TL**
Объем масла 6л., диаметр: Ø 120 мм,
расстояние между отверстиями крепления 100x100мм,
длина: 240 мм, сечение:175x200 мм.

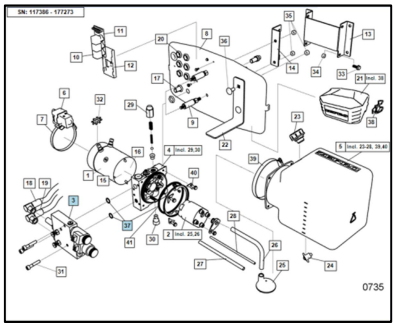

Артикул ZEPRO: **31836TL**
Комплект уплотнений гидростанции

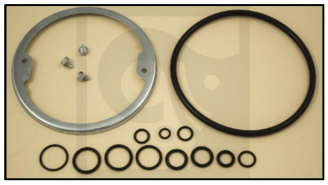

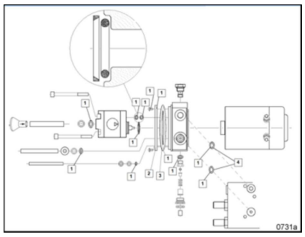

Артикул ZEPRO: **32215TL**
Объем масла 5,5 л., диаметр: Ø 120 мм,
расстояние между отверстиями крепления 100x100мм, длина: 350 мм, сечение: 160x160мм.

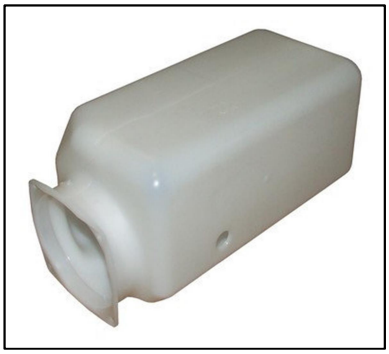

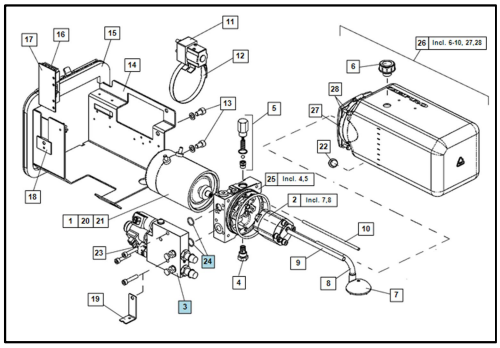

Артикул ZEPRO: **34117TL**
Объем масла 8л., диаметр: Ø 120 мм, длина: 570 мм, сечение: 135x155 мм

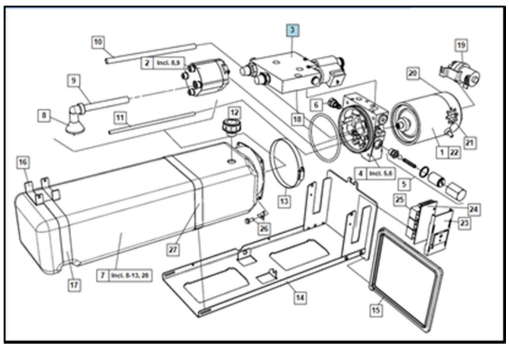

Официальный дилер HIAB в Республике Беларусь
ООО «Гидроадвентис»
г. Минск, Игуменский тракт, д. 20 офис 2Н
Т.+375 17 3470606
www.hiab-bel.com
info@hiab-bel.com