ЗАПЧАСТИ ДЛЯ РЕМОНТА РЫЧАГОВ РАСПРЕДЕЛИТЕЛЯ HIAB V91, PV91, V98, PV98 Olsberg

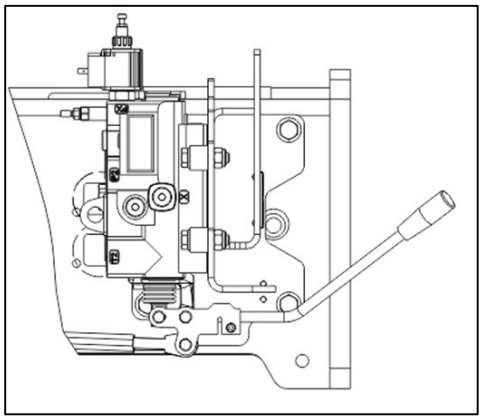

Общий вид рычага управления HIAB

Цены на 2025 год по запросу.

1. 3403785 Кронштейн рычага HIAB.
2. 9808582 Шарнир перекрестных тяг HIAB.
3. 9845313 Кронштейн рычага распределителя в сборе HIAB.
4. 3905853 Штифт рычага HIAB.
5. 9830901 Уплотнение золотника HIAB V91.
6. 9830901К Уплотнение золотника комплект HIAB.
7. 9808604 Тяга с шарниром в сборе HIAB.

3403785 Кронштейн рычага HIAB

9808582 Шарнир перекрестных тяг HIAB

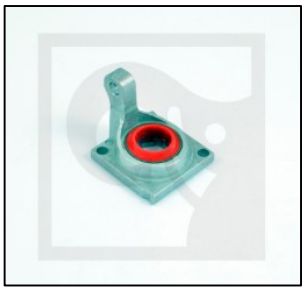

9845313 Кронштейн распределителя HIAB

3905853 Штифт рычага HIAB

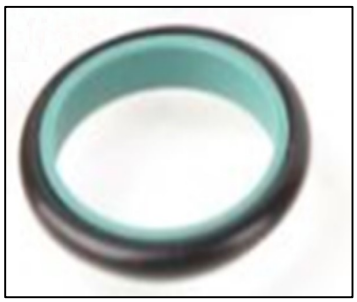

9830901 Уплотнение золотника HIAB V91 ф22мм

9830901К Уплотнение золотника комплект HIAB

9808604 Тяга с шарниром в сборе HIAB

Официальный дилер HIAB в Республике Беларусь
ООО «Гидроадвентис»
г. Минск, Игуменский тракт, д. 20 офис 2Н
Т.+375 17 3470606
www.hiab-bel.com
info@hiab-bel.com